ФРОНТАЛЬНЫЙ ПОГРУЗЧИК

LG 863G

Грузоподъемность	6500 кг
Объем стандартного ковша:	4.2 м³
Высота выгрузки:	3450 мм
Эксплуатационная масса:	22100±300 кг
Мощность двигателя:	178 кВт (242.1 л.с.)/2000 об/мин

Все габаритные размеры условны и могут варьироваться

ТЕХНИЧЕСКИЕ ХАРАКТЕРИСТИКИ

Основные	Ковш	4.2 м³
	Номинальная грузоподъем-ность	6500 кг
	Эксплуатационная масса	22100±300 кг
	Тяговое усилие	200±5kN
	Вырывное усилие	210±5kN
	ДхШхВ	8805×3200×3540 мм
Двигатель	Производитель/Модель	WEICHAI/WP10G240E341
	Номинальная мощность	178 кВт/2000 об/мин
	Max крутящий момент	1200Н·м/1400-1600 об/мин
	Ход поршня x Диаметр цилиндра	126×130 мм
	Кол-во цилиндров/Объем	6/9,726 л
	Воздушный фильтр	Трехступенчатый воздушный фильтр
	Генератор	55 А
	Аккумулятор	2-24 В / 120 Ач
	Стартер	24 В / 7,5 кВт
Привод	Коробка передач	Планетарный с сервоприводом
	Переключение передач	Механическое управление переключением передач
	Давление в системе	1,2-1,5 мПа
	Гидротрансформатор	Одноступенчатый, двухтурбинный, 4-элементный
	Мосты	Жесткий (спереди) и качающийся (сзади)
	Угол осцилляции заднего моста	±10°
	Дифференциал	открытый
	Главный редуктор	Одноступенчатый, со спиральным коническим зацеплением
	Бортовой редуктор	Планетарный
	Шины	26.5-25 L-3 24PR TT
	Скорость движения вперед	13/36 км/ч
	Скорость движения назад	17.5 км/ч
Тормозная система	Основной тормоз	Одноконтурная система, сухой дисковый тормоз
	Давление в системе	0.70-0.78 мПа
	Стояночный/аварийный тормоз	Сухой дисковый тормоз с пневматическим приводом
Система рулевого управления	Тип	Гидравлическая, чувствительная к нагрузке
	Насос	165 л/мин·2200 об/мин
	Давление в системе	16 мПа
	Тип цилиндра	Двустороннего действия
	Угол поворота рулевого колеса	±35°
Гидравличе-ская система	Тип	Слияние потоков двух насосов
	Насос	258.5 л/мин·2200 об/мин
	Гидрораспределитель	Двухсекционный
	Давление в системе	19 мПа
	Время рабочего цикла	≤ 10.8
Заправочные емкости	Топливный бак	330 л
	Гидравлический бак	270 л
	Коленчатый вал	19 л
	Коробка передач	63 л
	Передний/задний мост	31 л/31 л

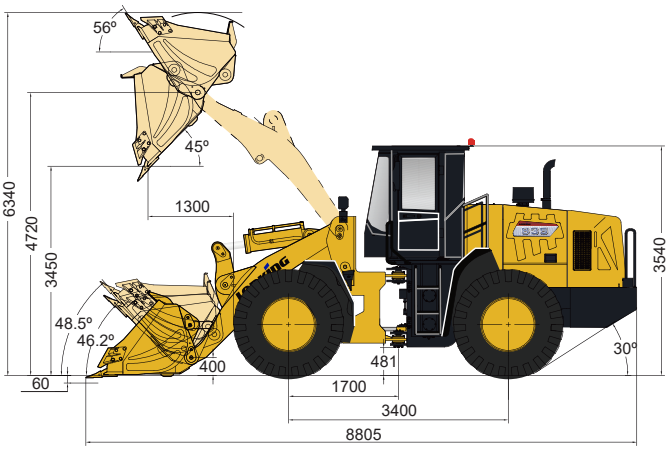

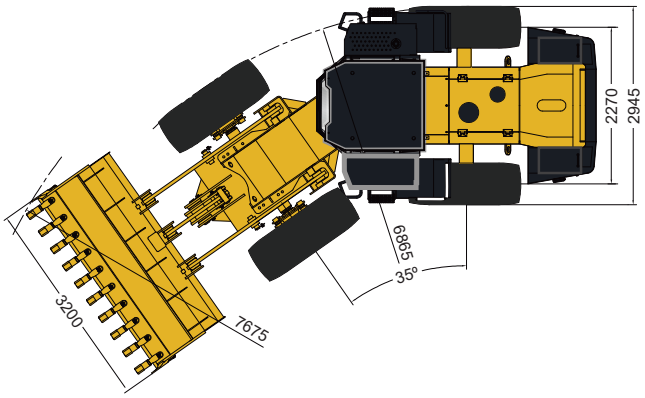

Комплектация

- Двигатель WEICHAI (норма выхлопа Tier III)
- Коробка передач LONKING
- Механическое управление переключением передач
- Мосты LONKING
- Управление джойстиком (однорычажный)
- Радио/MP3
- Кабина ROPS&FOPS
- Панель приборов с ЖК-экраном
- Кондиционер

Опции

- Воздушный фильтр с масляной ванной
- Холодный запуск (-35)
- Радиальные шины
- Трехсекционный гидрораспределитель рабочего оборудования
- Сдвижные форточки в кабине
- Электрический обогрев заднего стекла
- Запираемая крышка топливного бака
- Камера заднего вида
- Ковш (с зубьями)
- Ковш для камня (3,8 м³)
- Увеличенный угольный ковш (5,6 м³)
- Полностью светодиодное освещение
- Угольный ковш 4,2 м³
- Захват для бревен
- Захват для сена
- Вилы для мраморных блоков
- Вилы паллетные
- Быстросъемное устройство
- Ковш быстросъемный (3.0м³)
- Ковш 4 в 1 (только быстросъемный)